Brugsanvisning

Traditionel sauna ARUNA L



Original brugsanvisning

Designet i Tyskland

VIGTIGT:
OPBEVARES TIL SENERE BRUG.
LÆS OMHYGGELIGT!

Indholdsfortegnelse

1. Generelt 3
1.1. Produktoversigt 3
1.2. Generelle oplysninger 3
1.3. Garanti 3
2. Oplysninger om brugsanvisningen 4
2.1. Oplysninger om oversættelse 4
2.2. Tilgængelighed af brugsanvisningen 4
2.3. Målgrupper for brugsanvisningen 4
2.4. Forklaring af symboler 4
2.5. Generelt om brugsanvisningen 5
2.6. Korrekt brug 5
2.7. Sikkerhedshenvisninger 5
3. Produktegenskaber 7
3.1. Tekniske data 7
Produktbeskrivelse 7
4. Leveringsomfang 8
5. Montering af saunaen 13
5.1. Sikkerhedshenvisninger 14
5.2. Opbygning af produktet 14
5.3. Saunaovn: Model JM 25
5.4. Sikkerhedshenvisninger 25
5.5. Installation og elektrisk tilslutning af saunaovnen 26
6. Anvendelse 28
6.1. Sikkerhedshenvisninger 28
6.2. Første idriftsættelse 29
6.3. Drift 29
6.4. Betjeningselementer 30
6.5. Saunasten og saunaopgøring 31
6.6. Anbefalinger til sauna 32

7. Fejlfinding 33
8. Vedligeholdelse og pleje.....34
9. Demontering.....34
9.1. Sikkerhedshenvisninger.....34
10. Bortskaffelsesanvisninger.....35
11. Elektrisk og elektronisk udstyr – oplysninger til private husholdninger 36

Kære kunde

Mange tak, fordi du har valgt et produkt fra **Home Deluxe GmbH**. Vi ønsker dig god fornøjelse med din nye "Traditionelle Sauna ARUNA L".

Brugsanvisningen hjælper dig med montering, idriftsættelse, betjening og vedligeholdelse af produktet. Brugsanvisningen og sikkerhedshenvisningerne skal læses omhyggeligt og i deres helhed. Overhold disse henvisninger for at undgå farer.

1. Generelt

1.1. Produktoversigt

Model: Traditionel sauna ARUNA L

Artikel-ID: 29353 | Variant-ID: 74615

1.2. Generelle oplysninger

For at leve op til vores krav forbedrer vi løbende kvaliteten, forenkler monteringen og betjeningen og tilpasser produkterne til kundernes ønsker. På grund af disse ændringer findes den aktuelle version af brugsanvisningen på vores hjemmeside.

Betegnelsen "produkt" anvendes i brugsanvisningen til "Traditionel sauna ARUNA L", medmindre der specifikt henvises til saunaen, saunakabinen eller saunaovnen.

1.3. Garanti

Der gælder lovmæssige rettigheder vedrørende mangler og garanti fra købsdatoen.
Home Deluxe GmbH påtager sig intet ansvar for skader, der skyldes manglende overholdelse af brugsanvisningen. Reklamationer, der skyldes forkert montering eller brug, er undtaget fra garantien. I tilfælde af mangler ved produktet bedes du kontakte vores kundeservice skriftligt via kontaktformularen på vores hjemmeside og angive produktnavn, serienummer og et foto af typeskiltet:

Home Deluxe GmbH
Schanzeweg 2
32312 Lübbecke
Tyskland
Tlf.: +49 (0)5743 6181-0
www.home-deluxe-gmbh.de

Hvis du har yderligere spørgsmål, står vores kundeservice gerne til rådighed via kontaktformularen.

2. Oplysninger om brugsanvisningen

2.1. Oplysninger om oversættelsen

Den originale brugsanvisning er skrevet på tysk. Alle andre tilgængelige sprog er oversættelser af den tyske version.

2.2. Tilgængelighed af brugsanvisningen

Brugsanvisningen er en del af produktet og skal opbevares i sin helhed i umiddelbar nærhed af produktet. På grund af ændringer findes den aktuelle version af brugsanvisningen på vores hjemmeside.

2.3. Målgrupper for brugsanvisningen

Brugsanvisningen skal læses og overholdes af alle personer, der er involveret i en af følgende aktiviteter eller i brugen af produktet:

- Udpakning
- Montering/installation
- Idriftsættelse/drift
- Vedligeholdelse / kontrol / pleje
- Fejlfinding / reparation
- Bortskaffelse

2.4. Forklaring af symboler

Symbol	Symbolforklaring
	**ADVARSEL** Symbolet angiver mulige farer, der kan medføre dødelige og alvorlige skader. Før det pågældende monterings- eller anvendelsestrin udføres, skal den relevante anvisning læses.
	**INFO** Dette symbol angiver vigtige oplysninger og henviser til materielle skader. Læs disse, inden det pågældende monterings- eller anvendelsestrin udføres, for at forstå problemerne og undgå skader.
	**CE-mærkning** Symbolet angiver, at produktet overholder de gældende krav, som Den Europæiske Union stiller til os. Den aktuelle overensstemmelseserklæring kan rekvireres hos Home Deluxe GmbH.
	**Overhold brugsanvisningen** Symbolet angiver, at brugsanvisningen skal læses omhyggeligt, inden produktet monteres/installeres og/eller tages i brug.
	**Afdækning forbudt** Symbolet angiver, at det er forbudt at lægge noget på saunaovnen eller dække den til.
	**Bortskaffelse af elektrisk og elektronisk udstyr** Elektrisk og elektronisk udstyr må ikke bortskaffes sammen med husholdningsaffald!

Symbol	Symbolforklaring
	**Beskyttelsesklasse I** Symbolet angiver, at alle ledende dele af apparatets kabinet skal forbindes med den faste elektriske installations beskyttelsesledersystem. Det er en beskyttelsesjordforbindelse. I tilfælde af en fejlstrøm afbrydes strømkredsen af en sikring.
	**Vekselstrøm** Symbolet angiver, at produktet drives med vekselstrøm.

2.5. Generelt om brugsanvisningen

Brugsanvisningen vedrører den traditionelle sauna ARUNA L. Den indeholder vigtige oplysninger om montering, drift, vedligeholdelse og rengøring. Brugsanvisningen, især sikkerhedshenvisningerne, skal læses omhyggeligt, inden produktet tages i brug. Opbevar brugsanvisningen omhyggeligt. Brug kun produktet som beskrevet i denne brugsanvisning, så der ikke ved et uheld opstår personskader eller materielle skader. Hvis produktet videregives til tredjemand, skal denne brugsanvisning også videregives.

2.6. Bestemt anvendelse

Saunaen er af høj kvalitet, holdbar og udelukkende beregnet til privat brug i rimeligt og sædvanligt omfang. Derudover er vores produkt ikke beregnet til kommerciel brug.

Saunaen er udelukkende beregnet til sauna for maks. 3 personer indendørs.
Saunaovnen er udelukkende beregnet til opvarmning af saunakabinen til saunatemperatur.

Brug kun produktet som beskrevet i denne brugsanvisning. Enhver anden brug betragtes som ukorrekt og kan føre til materielle skader eller personskader. Producenten påtager sig intet ansvar for skader, der opstår eller er opstået som følge af ukorrekt eller forkert brug.

2.7. Sikkerhedshenvisninger

Generelle farehenvisninger



- Forkert håndtering kan medføre betydelige personskader og materielle skader. Derfor må montering, installation, idriftsættelse samt fejlfinding, vedligeholdelse og reparationsarbejde kun udføres af kvalificerede personer.
- Monter **kun** produktet, hvis leveringsomfanget er komplet og fejlfrit.
- Sørg for, at alle dele er ubeskadigede og monteret korrekt. Forkert montering kan medføre risiko for personskade. Beskadigede dele kan påvirke sikkerheden og funktionen.
- Stil kun produktet på et sikkert, plant og fast underlag.
- Produktet kan bruges af børn fra 8 år og af personer med begrænsede fysiske, sensoriske eller mentale evner eller med manglende erfaring og viden, hvis de er under opsyn eller er blevet instrueret på en sikker måde og forstår de dermed forbundne farer.
- **Livsfare!** Der må ikke monteres dørlås eller anden lås på saunaen/døren, da saunakabinen altid skal være frit tilgængelig.
- Hold kæledyr væk fra saunaen.

Fare for børn



- Hold børn væk fra emballagematerialer. Der er blandt andet risiko for kvælning!
- Børn må ikke lege i og på produktet.
- Hold børn væk fra saunaen og saunaovnen.
- Konsulter en børnelæge, før dit barn bruger eller må bruge saunaen.
- **OBS!** Børn fra 6 år må kun benytte saunaen under opsyn af voksne.
- Placer ikke produktet direkte i eller i umiddelbar nærhed af et legeområde.
- Rengøring og vedligeholdelse må ikke udføres af børn uden opsyn.

Fare for personskade

Forkert håndtering af produktet kan medføre personskader.



- Foretag ikke konstruktive ændringer af produktet. Enhver ændring skal godkendes af producenten og udføres i henhold til producentens anvisninger.
- **Livsfare på grund af elektrisk spænding:** For at undgå forbrændinger eller elektrisk stød skal du sikre dig, at ingen metalliske genstande eller værktøjer kommer i kontakt med varmeelementerne.
- **Livsfare på grund af elektrisk spænding:** For at undgå fare for elektrisk stød skal alle installationer og tilhørende vedligeholdelsesarbejder udføres af en kvalificeret elektriker.
- **Livsfare på grund af elektrisk spænding:** Tag produktet ud af drift, hvis netkablet til strømforsyningen er beskadiget, indtil netkablet er blevet udskiftet af producenten, dennes kundeservice eller en kvalificeret elektriker.

Fare for beskadigelse



- Forkert håndtering af produktet kan føre til beskadigelse.
- Reparations- og vedligeholdelsesarbejder på det elektriske system må kun udføres af en kvalificeret elektriker.

Eksplosionsfare



- I tilfælde af brand skal du straks tilkalde brandvæsenet og sikre dig, at der ikke er personer i saunaen.
- **Advarsel:** Opbevar ikke letantændelige, letbrændbare eller eksplosive stoffer inde i produktet. Letantændelige stoffer kan antændes.

3. Produktkarakteristika

3.1. Tekniske data

Sauna	
Mål (B x D x H)	130 x 130 x 190 cm
Bænk mål	122 x 45 cm
Glastykkelse	8 mm ESG
Indgangshøjde	4 cm
Indgangs bredde	60 cm
Minimum rumhøjde	200 cm
Materiale	Fyrretræ
Farve	Natur

Saunaovn	
Mål (L x B x H)	35 x 23 x 63 cm
Effekt	3,6 kW
Spænding	230 V AC
Maks. temperatur	80-100 ° C
Vægt med sten	15 kg

Produktbeskrivelse

Oplev ren afslapning og velvære i dit hjem med vores traditionelle ARUNA-sauna.
Nyd den behagelige varme fra den kraftige 3,6 kW saunaovn, der kan nå temperaturer mellem 80 og 100 °C – perfekt til intensive saunagange og dyb afslapning. Den robuste bagvæg i sandwichkonstruktion sikrer med sin hulkammerisolering fremragende varmelagring, og ESG-sikkerhedsglasfladerne skaber en åben, lys rumfølelse. På den komfortable bænk finder du masser af plads til afslappende øjeblikke. De integrerede ventilationselementer sikrer, at klimaet altid er behageligt og friskt. Et særligt kendetegn: ARUNA-saunaen er bevidst designet uden fast gulv, så den passer optimalt ind i det påtænkte rum og kan opstilles fleksibelt på forskellige underlag. Takket være den vedligeholdelsesvenlige overflade og den gennemtænkte konstruktion kan ARUNA-saunaen opstilles hurtigt og nemt. Ud over saunaovnen leveres der også en saunalampe med afdækning, saunasten samt praktisk tilbehør som spand, øse, termo-hygrometer og timeglas – et komplet sæt uden ekstra omkostninger.
Invester i din sundhed – for afslapning, varme og velvære på højeste niveau!

4. Leveringsomfang

Kontroller emballagen for ydre skader ved levering. Kontroller desuden umiddelbart efter udpakningen, at leveringsomfanget er komplet, og at produktet og alle komponenter er i perfekt, ubeskadiget stand. Monter kun produktet, hvis leveringsomfanget er komplet og ubeskadiget.
E27-pæren er ikke inkluderet i leveringsomfanget og kan købes separat i detailhandlen.
Notér serienummeret på styringen, da dette nummer er nødvendigt i tilfælde af reparation eller bestilling af reservedele.

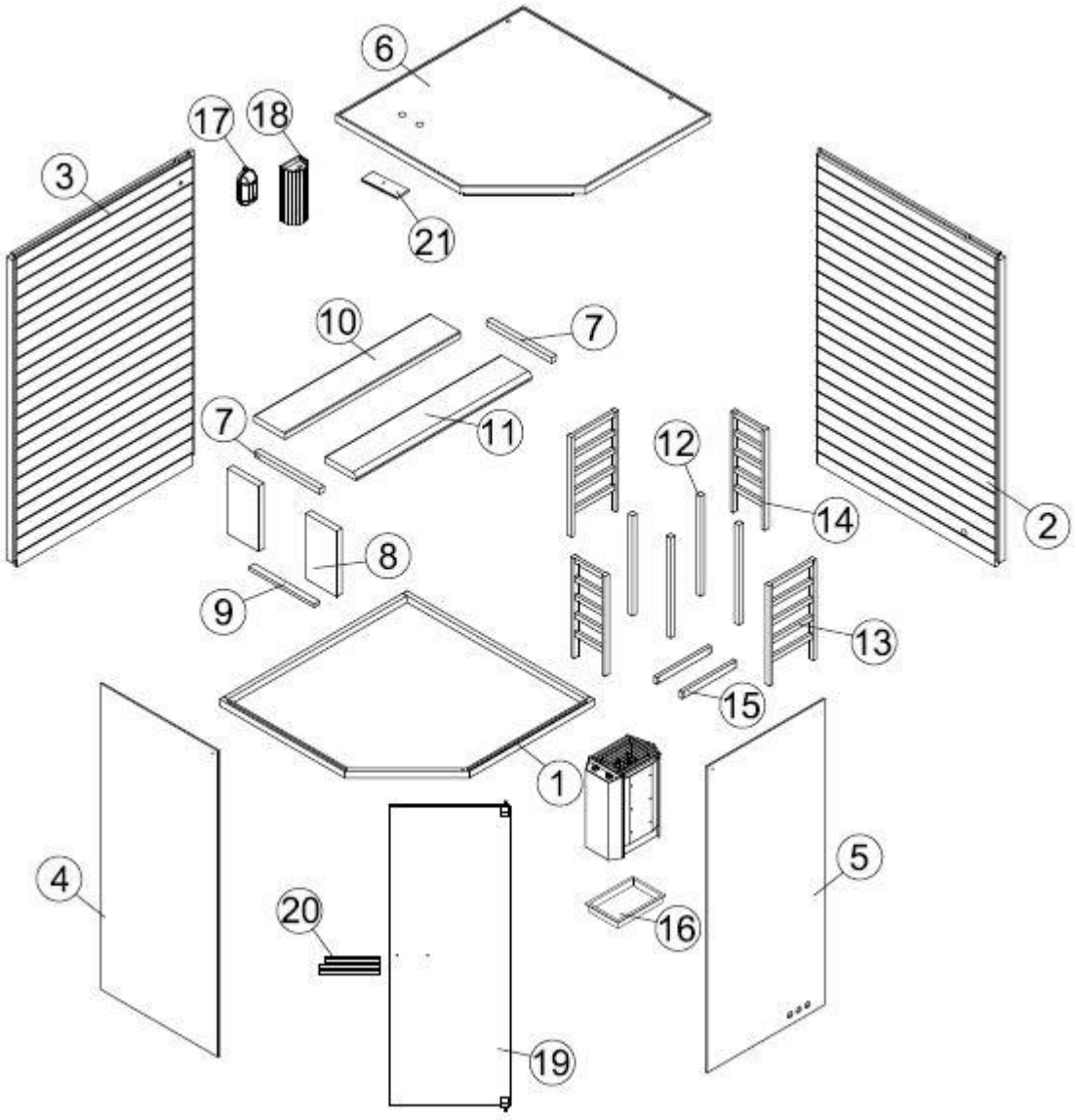

Nr.	Beskrivelse	Antal	Illustration
1.	Bund	1	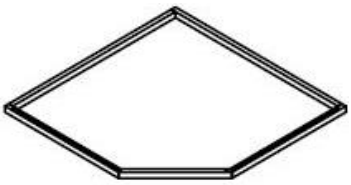
2.	Højre sidevæg	1	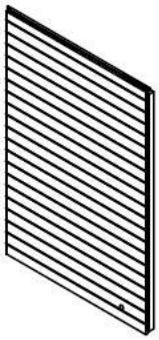
3.	venstre sidevæg	1	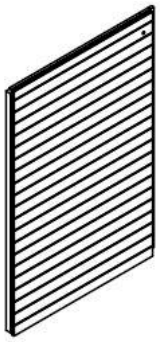
4.	venstre glasvæg	1	
5.	højre glasvæg	1	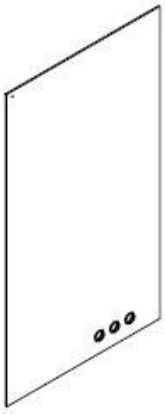

Nr.	Beskrivelse	Antal	Illustration
6.	Tag	1	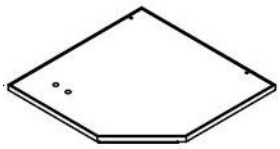
7.	Bænkstøtte	2	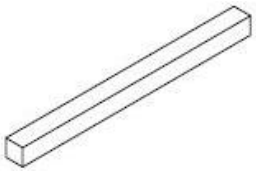
8.	Bænksidepanel	2	
9.	Støttebjælke	1	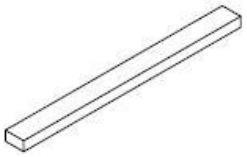
10.	Bænk	1	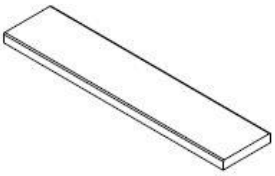
11.	Bænk	1	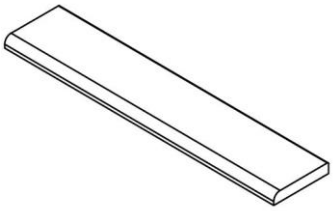
12.	Ovnbeskyttelsesgitter Hjørnestolpe	4	

Nr.	Beskrivelse	Antal	Illustration
13.	Ovnbeskyttelsesgitter sidepanel	2	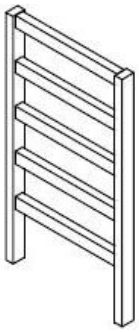
14.	Ovnbeskyttelsesgitter	2	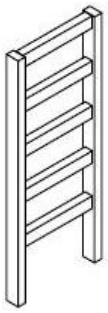
15.	Lister Ovenskærm	2	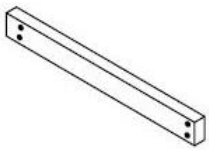
16.	Opsamlingsbakke	1	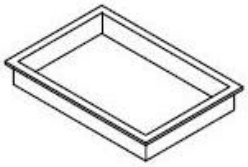
17.	Lampedæksel	1	
18.	Lampeskærm	1	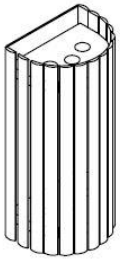

Nr.	Beskrivelse	Antal	Illustration
19.	Glasdør	1	
20.	Dørhåndtag	1	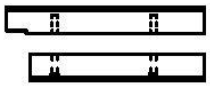
21.	Ventilationsdæksel	1	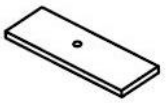

Monteringsmateriale (variationer mulige)

						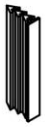
Ø3*16	Ø4*16	Ø4x45	Ø6x60	Ø5x6	Ø6x8	**Gummitætning**
14x	3x	66x	2x	7x	7x	4m

		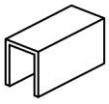		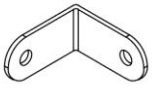	
Ø10.5 x Ø16	**Hængsel**	**Glasklemme**	2x	4x	23x
3x	2x	1x			

5. Montering af saunaen

Opstillingssted

Opsætning af saunaen er muligvis reguleret af bygningsreglementet. Tilladelsen til opsætning kan blive inddraget af myndighederne, hvis opsætningsbetingelserne ikke overholdes.

- Kontakt de relevante myndigheder inden opstillingen.
- Gældende regler skal overholdes.
- Monter produktet på et plant, fast underlag.
- Monter produktet på et tørt sted.
- Produktet er udelukkende beregnet til indendørs brug.
- Hold en sikkerhedsafstand på mindst 2 meter til andre konstruktioner. Dette letter monteringen og kan redde liv i tilfælde af brand.
- Rumhøjden for installationen skal være mindst 2,17 m.

5.1. Sikkerhedshenvisninger

Følgende oplysninger om sikkerhed og sundhed skal læses omhyggeligt.

Fare for personskade
Forkert håndtering under monteringen kan føre til personskader

- Dit produkt leveres i 4 pakker. Sørg for, at pakkerne åbnes i toppen. Vær meget forsigtig, når du åbner pakkerne, da de indeholder skrøbelige dele og glas.
- Monter **kun** produktet, hvis leveringen er komplet og ubeskadiget.
- Stil kun produktet på et sikkert, plant og fast underlag.
- For at undgå personskader kræves der mindst 2 personer til at samle produktet.
- Bær beskyttelsesbeklædning, såsom sikkerhedssko og beskyttelseshandsker, under monteringen.
- Hold børn væk fra monteringsstedet under montering af produktet. Leveringen indeholder små dele, der kan sluges eller forårsage alvorlige skader.
- **Vi gør opmærksom på, at Home Deluxe GmbH som udgangspunkt ikke dækker omkostninger til montering eller håndværksmæssige ydelser, såsom elektrikeromkostninger eller lignende fagmandomkostninger.**
- **Vær opmærksom på, at vores virksomhed ikke har sit eget service- eller teknikerteam. Kunden er selv ansvarlig for korrekt montering og tilslutning.**

5.2. Montering af produktet

Produktet leveres adskilt og kræver en vis indsats at montere. Følg monteringsvejledningen nøje. Ved manglende overholdelse kan produktets funktion og sikkerhed ikke garanteres.

Nødvendige værktøjer

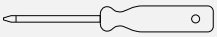	Skruetrækker		Målebånd
	Unbrakonøgle		Hammer
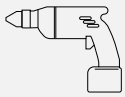	Bor		Trinladder
	Vaterpas		Skærekniv
	Blyant		Spiralbor

Forberedelse til opstilling af saunaen:

Produktet må **kun** monteres indendørs på en plan, stabil og vandret overflade. For at opnå bedre stabilitet og sikkerhed anbefaler vi, at produktet placeres på et fundament eller lignende.

Der skal mindst være 2 personer til at udføre disse arbejdsopgaver.

Trin 1: Montering af bundpladen og trævægge

- Placer bundpladen på et plant, stabilt og vandret underlag . (**Vær opmærksom på retningen**)
- Placer bagvæggen (**2**) bag bundpladen (**1**) og skub dem tæt sammen, så de flugter.
- Skub tilslutningskablet til ovnen gennem hullerne i sidevæggen. (**se markering**).
- Skru bundpladen og bagvæggen sammen.

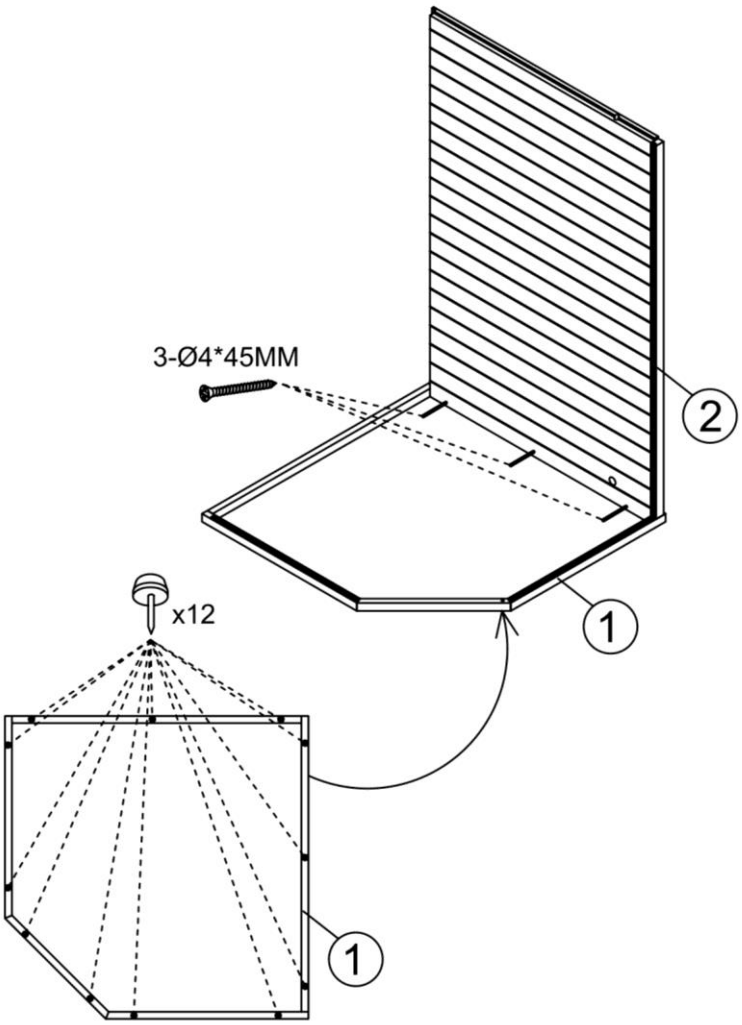

Trin 2: Montering af sidevæggen

- Placer venstre sidevæg (**3**) på de ydre lister på bundpladen.
- Skru venstre sidevæg fast nedenfra med skruerne.

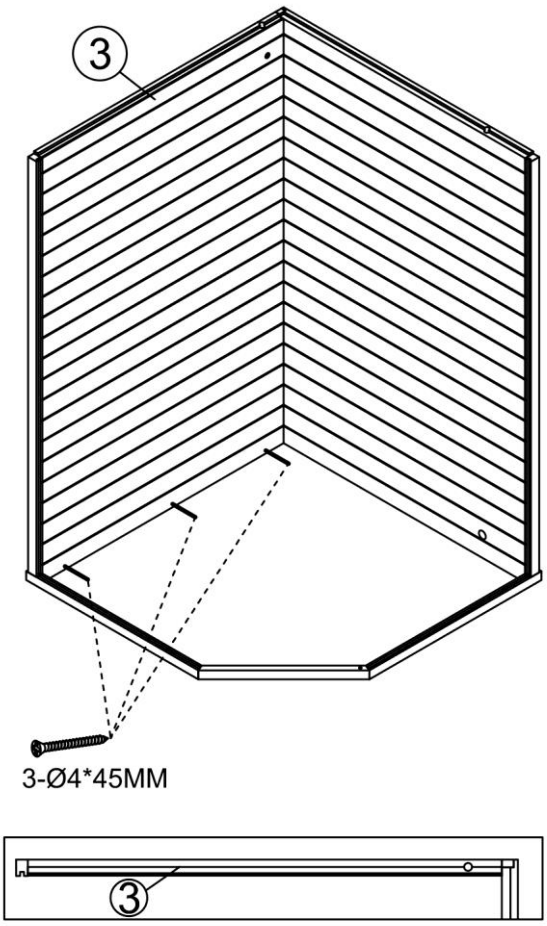

Trin 3: Montering af sidevæggen

- Skru venstre sidevæg fast på siderne med skruerne.

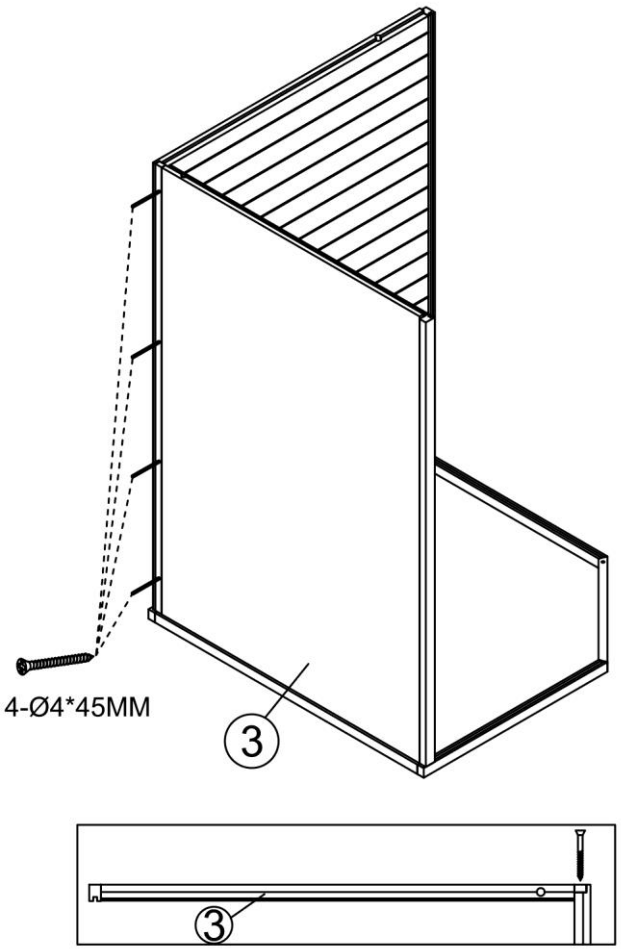

Trin 4: Montering af glasplader

- Placer venstre glasvæg (**4**) og højre glasvæg (**5**) på de ydre lister på bundpladen.
- Bemærk, at de tre ventilationshuller i glasdøren vender nedad mod bundpladen.
- Skub begge glasvægge ind i rillen, indtil de støder op til side- og bagvæggen.

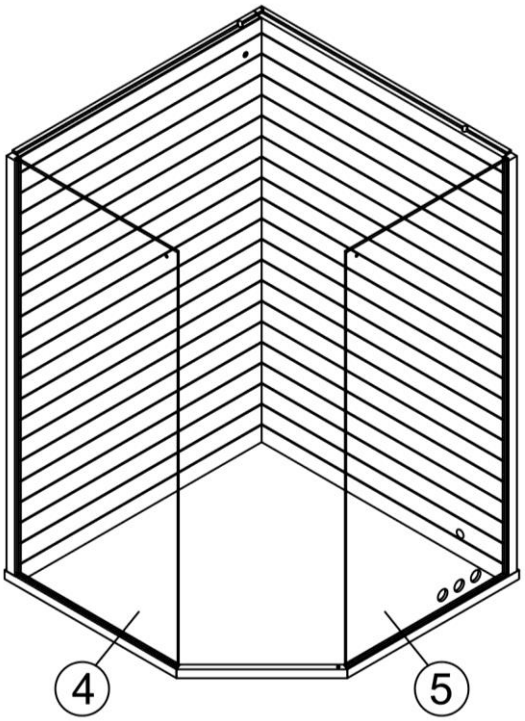

Trin 5: Montering af saunataget

- Placer saunataget (**6**) oven på listerne på side- og bagvæggen.
- Placer samtidig saunataget over glassene, som skal ligge an mod listerne på saunataget (se markeringen, ventilationshullerne skal vende mod det store glas).
- Skru vinklerne fast til glasset og sauna-taget indefra (glasset er forboret).
- Skru saunataget fast ovenfra til side- og bagvæggen.

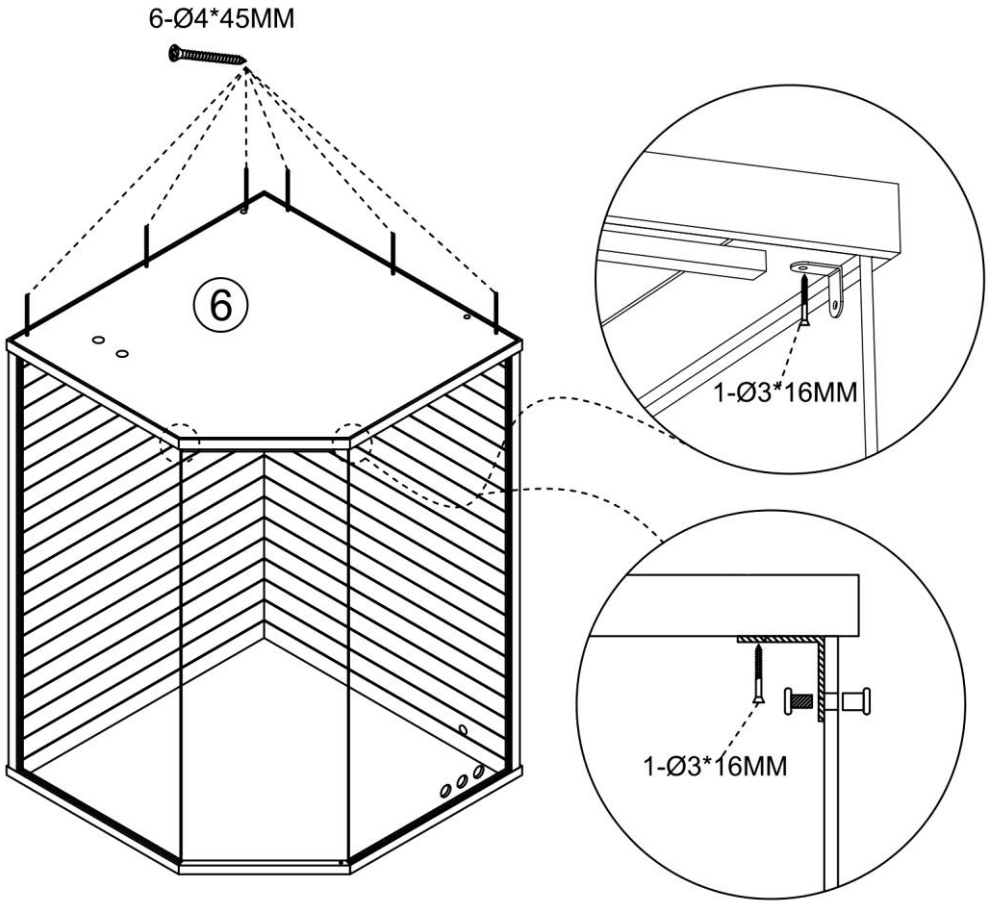

Trin 6: Montering af sædehynden

- Monter bænkstøttebjælken (**7**), bænkens sidestykke (**8**) og støttebjælken (**9**) sammen, og placér derefter samlingen i den rigtige position.
- Skru dem derefter fast.

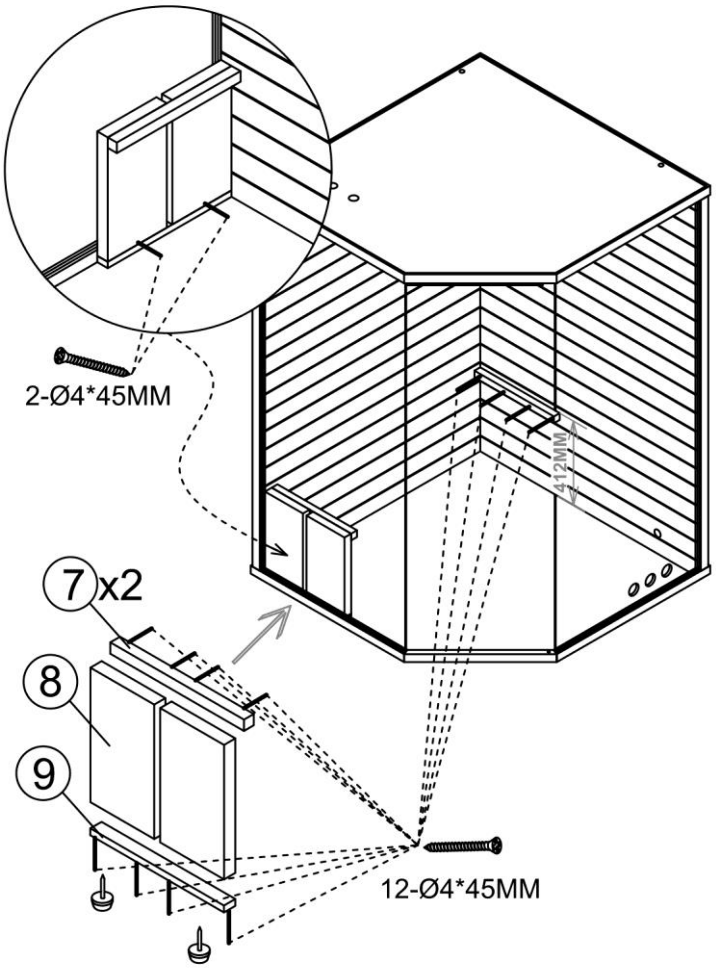

Trin 7: Montering af bænke

- Placer bænken (**10,11**) på betrækket og skru den fast.

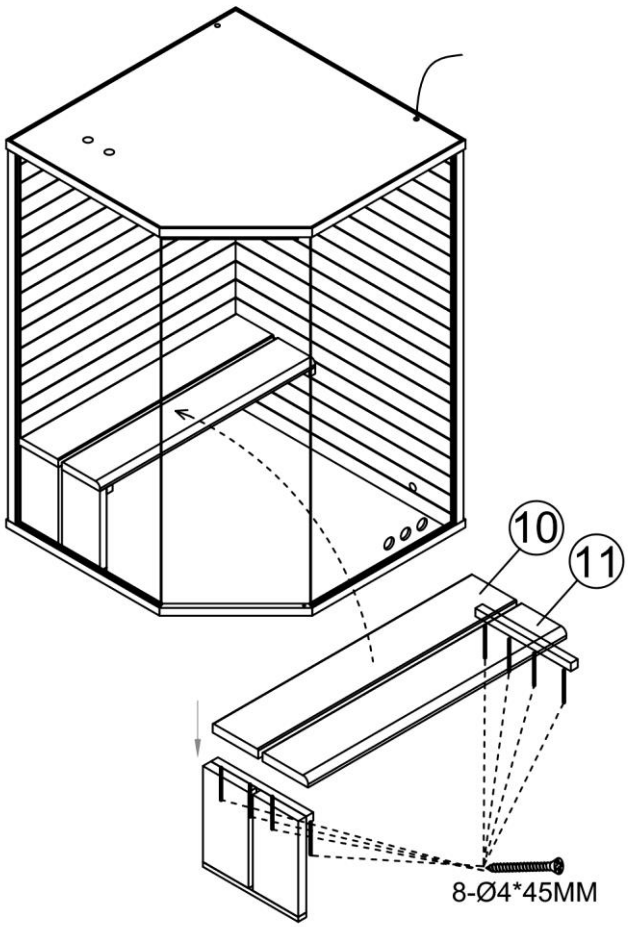

Trin 8: Montering af ovnens beskyttelsesgitter

- Monter og skru ovnens beskyttelsesgitter (**12, 13, 14, 15**) fast.
- Placer ovnsbeskyttelsesgitteret i saunakabinen.

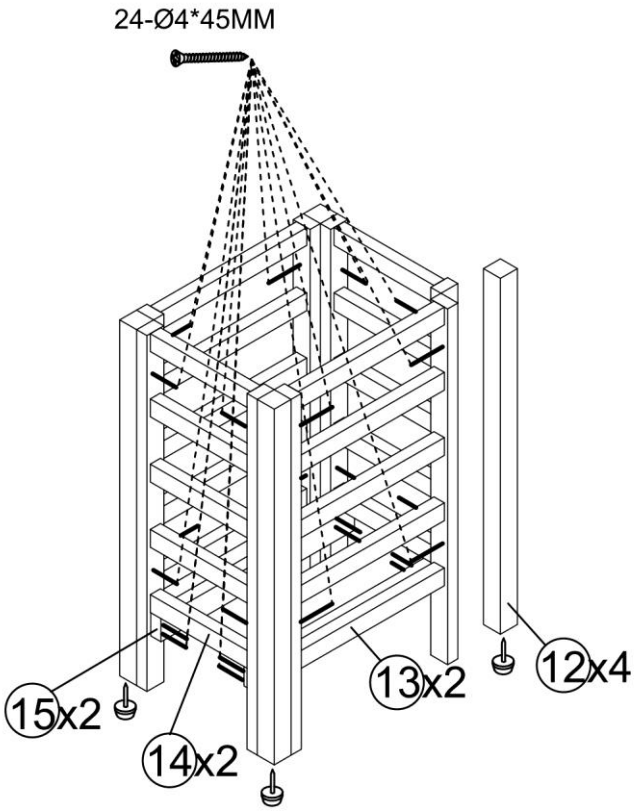

Trin 9: Montering og tilslutning af saunalampen

- Skru pæren (maks. 40 W, E27, medfølger ikke) i lampesoklerne.
  OBS: Lad en autoriseret elektriker udføre installationen af saunalampen.
- Skru derefter lampedækslet (**17**) fast på bagsiden af væggen, hvor der er en kabelføring til netkablet.
- Skru derefter lampeskærmen (**18**) fast over lampedækslet på saunaens væg.
- Denne kan efter monteringen tilsluttes en strømforsyning (stikkontakt eller afbryder). Skub opsamlingsbakken (**16**) ind under saunaovnen.

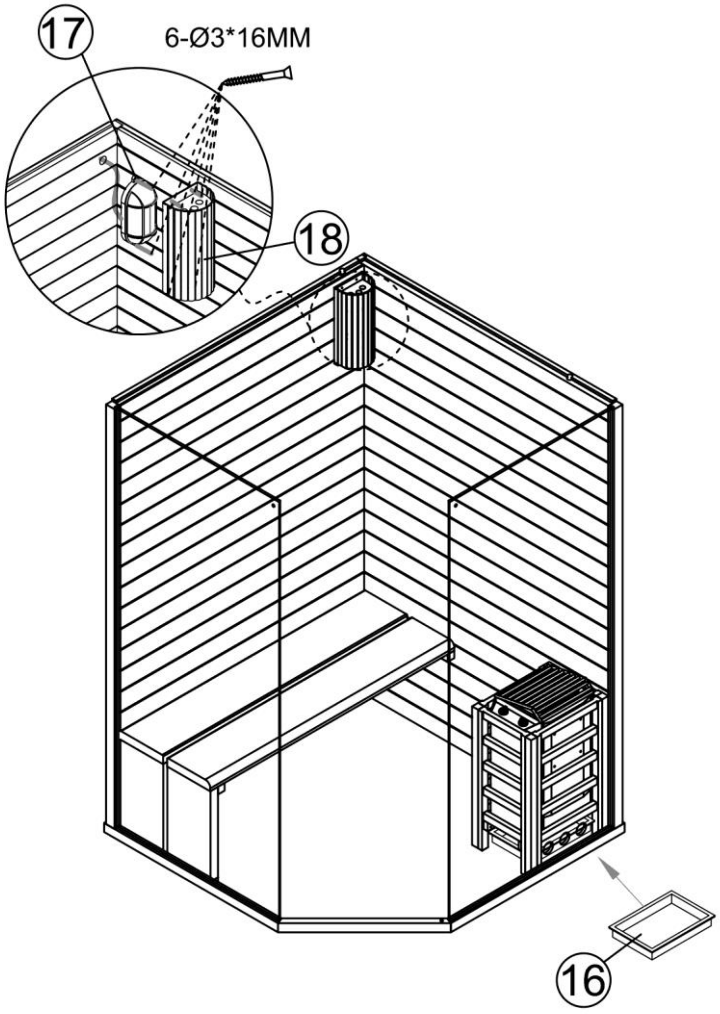

Bemærk
Ovnen må **ikke** placeres direkte på saunaens gulv. Saunaovnen skal have afstand til saunaens gulv, så der opnås en god luftcirkulation. Opfangningsbakken under ovnen bruges til at opsamle overskydende vand fra påfyldningen.

Trin 10: Montering af glasdøren og dørhåndtaget

- Skub glasclipsene øverst/forrest på glasdøren (**19**).
- Skub dørhængslet nederst på glasdøren og fastgør det (stram det ikke endnu).
- Skub det øverste dørhængsel ind i holderen i saunaens tag.
- Sæt gummipakningen i. Pas på ikke at strække pakningen for meget.
- Sæt glasdøren nederst i hængselholderen, skub glasdøren ind i det øverste hængsel, og fastgør det.
- Juster glasdøren, og stram dørhængslerne.
- Monter derefter dørhåndtaget (**20**) på glasdøren, og skru det fast indefra. (Håndtag / glasdør / håndtag). Monter derefter træafdækningskapperne i hullerne i dørhåndtaget.
- Skru derefter ventilationsdækslet (**21**) fast øverst på taget.

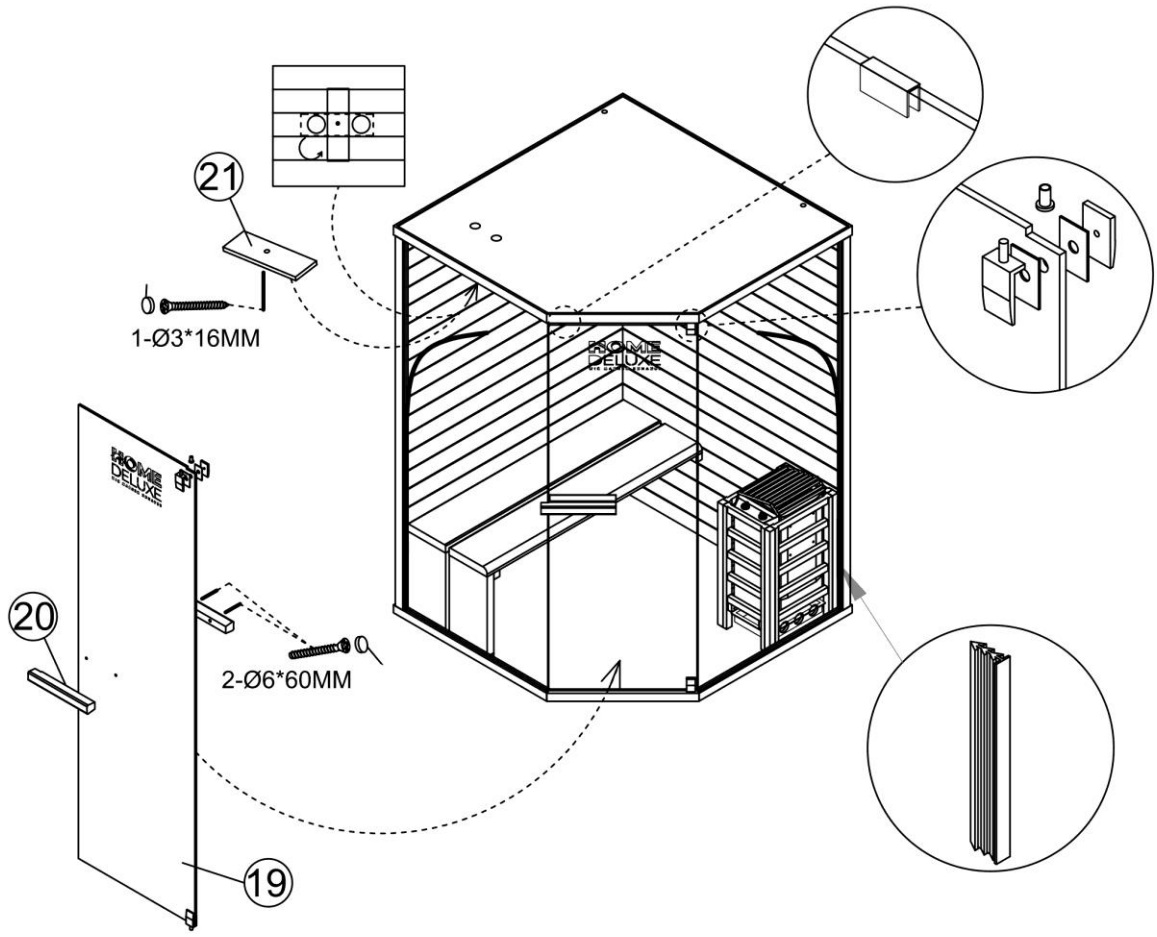

5.3. Saunaovn: Model JM

Generelt

Vejledningen vedrører saunaovnen. Den indeholder vigtige oplysninger om montering, betjening og brug. Læs vejledningen, især sikkerhedshenvisningerne og betjeningen, grundigt igennem, inden du monterer og tager saunaovnen i brug, og opbevar den omhyggeligt. Brug kun saunaovnen som beskrevet i denne vejledning, så der ikke ved et uheld opstår personskader eller skader. Hvis saunaovnen videregives til tredjemand, skal denne vejledning også videregives.



5.4. Sikkerhedshenvisninger

Fare for personskade

Forkert håndtering af saunaovnen kan medføre personskader.

- Saunaovnen må **kun** monteres, hvis leveringsomfanget er komplet og ubeskadiget.
- **Fare for elektrisk stød**: Installation og vedligeholdelse af saunaovnen og saunalampen **skal** udføres af en kvalificeret elektriker under overholdelse af de gældende elektriske sikkerhedsbestemmelser.
- **Livsfare på grund af elektrisk spænding**: Berøring af strømførende dele udgør en umiddelbar livsfare. Beskadigelse af isoleringen eller enkelte komponenter kan være livsfarligt. -> Ved beskadigelse af isoleringen skal strømforsyningen straks afbrydes, og der skal foretages reparation.
- Sørg for, at saunaovnen er slukket efter brug, og at tidsuret er indstillet præcist på "O".
- Overdrej **ikke** drejeknappen på timeren, da dette kan medføre, at saunaovnen ikke slukkes og fortsætter med at køre uden tidsbegrænsning.
- Smid ikke saunasten ud.
- Stabel saunastenene, så de ikke falder ned mellem varmeelementerne. Tryk ikke saunastenene ned mellem varmeelementerne.
- Lad ikke saunastenene falde ned i saunaovnen, men placér dem forsigtigt.
- Undgå direkte tryk på varmeelementerne, når du stabler saunastenene.
- Læg de store saunasten nederst, når du fylder dem på. Sørg for, at de ikke ligger for tæt, så luften stadig kan cirkulere.
- Fjern knækkede eller beskadigede saunasten fra saunaovnen.
- Læg ikke for mange saunasten på saunaovnen.
- Læg ikke genstande på saunastenene, da produktets ventilation skal være sikret.
- Saunaovnen og saunastenene kan forbrænde din hud.



- Garantikrav for elektriske saunaovne omfatter ikke ukorrekt brug af saunasten, brug af for små saunasten, der blokerer ventilationen i saunaen, og andre hindringer for ventilationen i saunaen som følge af ophobning af andre genstande.
- Overdreven fugtighed kan medføre funktionsfejl i elektriske apparater.
- Hæld ikke for meget vand på saunastenene, da dette kan føre til for varm vanddamp.

5.5. Installation og elektrisk tilslutning af saunaovnen

OBS: Læs brugsanvisningen grundigt igennem inden brug.

- Installer **kun** din saunaovn, hvis leveringen er komplet og ubeskadiget.
- Sørg for, at alle komponenter er ubeskadigede.

Bemærk

For at undgå kortslutning eller udløsning af RCD-stikket anbefaler vi på det kraftigste, at du tilslutter produktet til et separat sikret strømkredsløb. Der kan opstå overbelastning, hvis flere elektriske apparater kører samtidigt på samme ledning, eller hvis der bruges en forlængerledning. Vær opmærksom på denne anbefaling, når du installerer dit spabad, din sauna eller din infrarød kabine. Du finder yderligere oplysninger i monteringsvejledningen og de tekniske data.

Installation og elektrisk tilslutning af saunaovnen



Bemærk:
Kun en kvalificeret elektriker må udføre tilslutningen af saunaovnen til strømnettet under overholdelse af de gældende elektriske sikkerhedsbestemmelser.

- Installer saunaovnen med den medfølgende skrue i overensstemmelse med de mindste sikkerhedsafstande og -volumener på væggen eller på ovnens plade.
- Den elektriske tilslutning af saunaovnen må **kun** udføres af en kvalificeret elektriker under overholdelse af de gældende elektriske sikkerhedsforskrifter.
- Opsamlingsbakken skal placeres under saunaovnen.
- Løft og placér saunaovnen i ovnens beskyttelsesgitter, og sørg for, at den ikke står direkte på saunaens gulv, så luften kan cirkulere frit.
- Væggen ved saunaovnen må ikke dækkes med materialer som asbest- eller eternitplader osv., da denne type afdækning kan forårsage høje temperaturer og brandfare.
- Brug kvalificerede materialer til lofter og vægge.
- Hver sauna skal tilsluttes sit eget strømkredsløb. Tilslut **ikke** andre elektriske apparater til det samme strømkredsløb.
- Strømkablet til strømforsyningen skal være af REWE-gummiisoleret kabel eller et tilsvarende materiale. Brug ikke kabler af PVC, da disse ikke er tilladt, da de kan blive porøse ved varme.
- Tilslut strømkablet til saunaovnen som vist i tilslutningsskemaet. (**Se tilslutningsskema**). Før derefter strømkablet gennem hullet i saunaen udad og tilslut det til et separat strømkredsløb. (Dette arbejde skal udføres af en kvalificeret elektriker.

Tilslutningsskema

Model	Kabel für
3.6KW	220 V 1 ph 240 V 1 ph mm²
	3*2.5

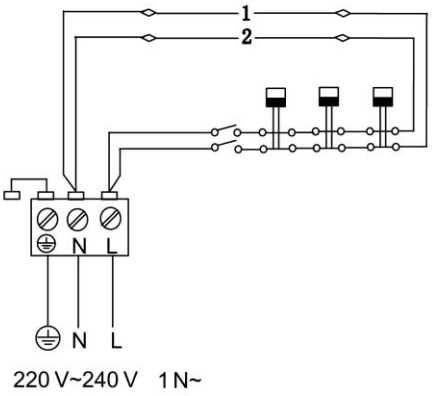

L:	Tilslutning af fase
N:	Nuleder
⏚	Jordforbindelse

- Hvis tilslutningen eller kablerne er placeret højere end 1000 mm over saunaens gulv eller vægge, skal disse kunne modstå en temperatur på mindst 170 °C. Elektriske apparater, der er monteret højere end 1000 mm fra saunaens gulv, skal være godkendt til brug ved en omgivelsestemperatur på 125 °C (mærkning T125).

Tilslutning af lamper

Saunaens lamper kan tilsluttes i tilslutningsboksen. Disse kan have samme tværsnit som tilslutningskablerne til saunaovnen.

OBS: De øverste skruer skal være strammet fast, og den mindste afstand mellem skruehovedet og væggen skal være 3 mm.

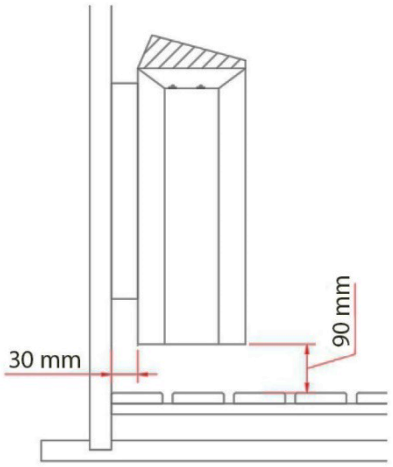

Model	Effekt	Kabel til
FK-36	KW	220 V 1 ph 240 V 1 ph mm^2
	3,6	3 x 2,5

Bemærk:
Ledningerne skal sikres med **20 ampere**.

6. Anvendelse

6.1. Sikkerhedshenvisninger

Følgende oplysninger om sikkerhed og sundhed skal læses omhyggeligt.

Fare for personskade

Forkert håndtering under drift kan medføre personskade.



- Der må ikke foretages ændringer på produktet.
- Før du tænder for saunaovnen, skal du sikre dig, at der ikke er genstande stablet på produktet, og at de befinder sig i sikker afstand.
- Kontroller og sørg for, at timeren står på "0", når du forlader saunaen.
- Overdrej **ikke** timerswitchens drejeknap, da dette kan medføre, at saunaovnen ikke slukker og fortsætter med at køre uden tidsbegrænsning.
- Et langt ophold i en varm sauna medfører en stigning i kropstemperaturen, hvilket kan være farligt.
- Børn fra 6 år må kun benytte saunaen under opsyn af voksne.
- Hold børn væk fra saunaen og saunaovnen. Kast ikke saunasten.
- Læg ikke saunastenene mellem varmeelementerne.
- Undgå direkte tryk på varmeelementerne, når du stabler saunastenene.
- Læg de store saunasten nederst, når du fylder dem på. Sørg for, at de ikke ligger for tæt, så luften stadig kan cirkulere.
- Fjern knækkede eller beskadigede sten fra saunaovnen.
- Læg ikke for mange saunasten på saunaovnen.
- Læg ikke genstande på saunastenene, da produktets ventilation skal være sikret.
- Under idriftsættelsen **skal** produktet være under konstant opsyn.
- **Fare for forbrænding, elektrisk stød:** Rør ikke ved saunalampen, mens saunaen er i brug.
- **Fare for forbrænding:** Holdes væk fra opvarmede og varme overflader. Saunaovnen, saunastenene og metalliske genstande må ikke berøres under opvarmning og saunaforløbet.
- **Fare for forbrænding:** Lad saunakabinen og pæren køle af, før pæren udskiftes.
- **Fare for forbrænding:** Vær opmærksom på, at saunaøsen bliver varm under brug. Lad øsen køle af, før du bruger den igen.
- **Fare for skoldning:** Hold mindst 30 cm afstand til den varme saunaovn.
- **Fare for skoldning:** Hæld ikke vand på saunastenene, hvis der er nogen i umiddelbar nærhed af saunaovnen. Det varme vand kan sprøjte på saunaen og forårsage personskade.
- **Fare for at glide:** Vær opmærksom på glatte gulve, når du går ind i saunaen.
- Hæld ikke for meget vand på saunastenene, da dette kan føre til overdreven varm vanddamp.
- Et saunabesøg kan forårsage medicinske problemer hos saunabrugere. Følgende persongrupper bør konsultere en læge på forhånd:
  Gravide, personer med hjertesygdomme, forhøjet blodtryk, kredsløbsproblemer, efter indtagelse af medicin, diabetes eller ubehag.
- Konsulter en læge inden du går i saunaen, hvis du har symptomer på sygdom, f.eks. tegn på forkølelse eller influenza.



- Gå ikke i sauna, hvis du er under indflydelse af narkotika (alkohol, medicin, stoffer osv.).
- Et saunabesøg bør ikke vare længere end en halv time. Et for langt saunabesøg kan føre til hurtig hjerterytme, let hjertesmerter, svaghedsfølelse eller svimmelhed. Hvis ovenstående symptomer opstår, skal saunabesøget afbrydes øjeblikkeligt.
- Ved længerevarende ophold i en varm sauna kan kropstemperaturen stige, hvilket kan have

en negativ indvirkning på kroppen.
- Sov ikke i den varme sauna.
- Opbevar ikke flasker med påfyldningsmidler i saunaen.
- Drik tilstrækkeligt med væske (f.eks. vand) før og efter saunaen.
- Hold din hud kølig, hvis det er nødvendigt.

Fare for skader



- Kontroller alle fastgørelser og produktet for synlige skader før hver brug og med jævne mellemrum. Vær især opmærksom på bærende komponenter. Tag produktet ud af drift, hvis der er ændringer i materialet eller skader. Kontakt producenten eller kundeservice for at få yderligere instruktioner og eventuelt reservedele.
- Havklima og fugtigt klima kan medføre korrosion af saunaovnens metaloverflader.
- Tryk ikke saunastenene med magt ind mellem varmeelementerne.
- Saunastenene behøver ikke at passe helt ind mellem varmeelementerne og placeres der.
- Brug saunaen helt tør, da træet kan blive beskadiget af vand.
- **Anbefaling:** Brug og sæt dig på 2-3 håndklæder under saunaen, da dette beskytter træet.
- **Brandfare:** Brug ikke produktet til tørring af tøj.

6.2. Første ibrugtagning

Ved første ibrugtagning afgiver saunaovnen og saunastenene lugt. Luft saunaen ud efter opvarmning, så der kan ske en udskiftning af luften. Ophold dig ikke i saunaen under den første opvarmning.

6.3. Drift

OBS!

Kontakt brandvæsenet for at få oplysninger om brug af brandmure og isolering. Ventilationsåbningerne må ikke isoleres.

- Saunaen har plads til maks. 2 personer.
- Sæt altid opsamlingsbakken under saunaovnen, så overskydende vand, f.eks. fra påfyldning, kan opsamles. Hvis opsamlingsbakken er fyldt med vand, skal den tømmes.
- Saunaovnen er udstyret med en tidsur og en temperaturregulering, hvor tiden og temperaturen kan indstilles og reguleres. Saunaovnen kan slukkes ved at indstille tidsuret på "0".
- Tilstrækkelig luftcirkulation er afgørende for saunaoplevelsen. Luften i kabinen bør fornyes 6 gange i timen. En korrekt monteret ventilation skaber behagelige saunaforhold og sparer desuden energi.
- For at opretholde temperaturen under saunaen skal udluftningen være lukket.
- Ventilationsåbningerne må ikke tilstoppes under brug.
- Åbn udluftningen og desuden saunadøren efter saunaen, så saunaen kan tørre.
- Brug udelukkende drikkevand til infusionen. Andet vand eller andre væsker kan beskadige varmeelementerne, og garantien bortfalder.
- Brug ikke for meget vand til infusionen, da dette kan medføre for meget varm vanddamp.
- Vi anbefaler, at du ikke bruger saunaen i mere end 30 minutter ad gangen. Svedproduktionen begynder ca. 8-15 minutter efter, at du er gået ind i saunaen.
- Undlad at spise ca. en time før brug af saunaen, da dette kan medføre ubehag.
- Brug kun saunaen, når din krop er afslappet og nedkølet, ikke efter hård træning eller hårdt arbejde.
- Saunaovnens funktion er at bringe temperaturen i saunakabinen op på en passende og behagelig temperatur. Temperaturen bringes op på en passende temperatur på ca. en time, hvilket er ca. + 65 °C.

6.4. Betjeningselementer

Temperaturregulering

Bemærk
Kontroller, inden saunaovnen tændes, at der ikke ligger genstande på saunaovnen eller i umiddelbar nærhed af saunaovnen.

Afhængigt af saunaens størrelse kan saunaovnen nå den forudindstillede temperatur på 30 til 60 minutter. Temperaturen kan reguleres med termostaten, så den passer til dine behov. En termostat med trefaset tilslutning kan sikre, at der opretholdes en behagelig temperatur i saunaen. Temperaturen indstilles med drejeknappen.

maks.

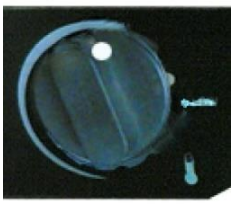

min.

Tidsur

Tidsuret er "afbryderen" til saunaovnen, som skal stå præcis på "0" for at være slukket. Varmetiden indstilles med drejeknappen.



Tidsinterval
0 = Slukket
1 = 30 min
2 = 60 min
3 = 90 min
4 = 120 min
5 = 150 min
6 = 180 min

6.5. Saunasten og saunaopgøring

Oplysninger om saunastenene

- **Anbefaling:** Før første brug skal du rense saunastenene for støv og derefter lægge dem i en stak i saunaovnen.
- Placer de store saunasten nederst i saunaovnen. Sørg for, at de ikke stables for tæt, så luften stadig kan cirkulere.
- Saunastenene skal være af bedste kvalitet. Brug en massiv saunasten, der er specielt egnet til brug i elektriske saunaovne.
- Placer tilstrækkeligt med saunasten (10-15 kg) i saunaovnen, men først efter at installationen af saunaovnen og kontrolboksen er afsluttet.
- Saunastenene har normalt en diameter på 5 til 25 cm.
- Saunastenene skal være beregnet til brug i saunaovne og bestå af fast vulkansk sten. Overfladen skal være spids og ru, f.eks. peridot, olivin.
- Brug ikke løse eller porøse keramiske sten, da disse kan forårsage skader i saunaen og saunaovnen ved høje temperaturer.
- Placer ikke saunastenene direkte på varmeelementerne.
- Stabel ikke saunastenene i en høj bunke.
- Der må ikke være genstande eller apparater i stenkammeret eller i nærheden af saunaovnen, som kan ændre mængden eller retningen af luftstrømmen gennem saunaovnen.

Placering af saunastenene

- Lad ikke saunastenene falde ned i saunaovnen.
- Undgå, at saunastenene kiler sig fast mellem varmeelementerne.
- Stabel saunastenene i en gennemtrængelig, løs formation, så luften kan strømme og cirkulere mellem stenene.
- Sørg for, at saunastenene ikke presser mod varmeelementerne, når du stabler dem.
- Stabel ikke sauna-stenene for højt oven på saunaovnen.

  Der må ikke være genstande eller apparater i stenkammeret eller i nærheden af saunaovnen, som kan ændre mængden eller retningen af luftstrømmen gennem saunaovnen.

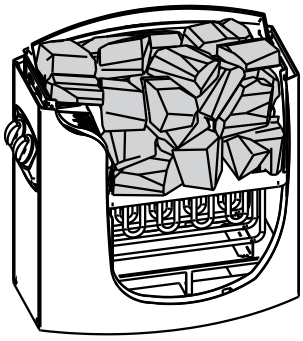

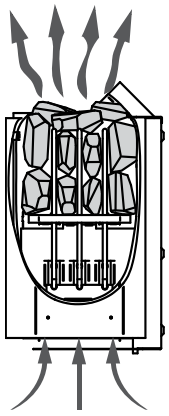

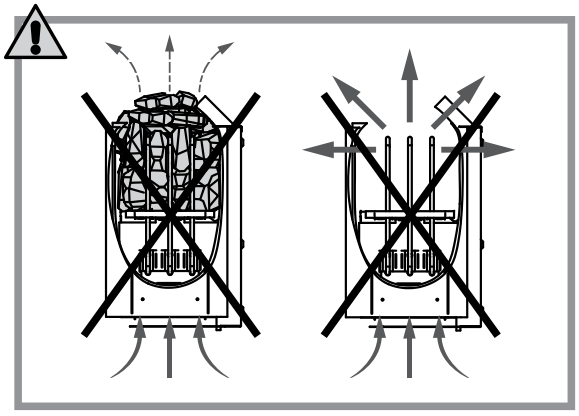

Sauna-opgøring

- Når saunakabinen opvarmes, bliver luften tør. En infusion med en passende mængde vand på de varme saunasten bringer luftfugtigheden op på det rigtige niveau, og huden mærker virkningen af den øgede fugtighed.
- Den rigtige fugtighed giver huden en naturlig transpiration og en blid vejrtrækning.
- For høj temperatur og luftfugtighed kan føre til en ubehagelig fornemmelse.
- Et længere ophold i saunakabinen kan føre til en stigning i kropstemperaturen. Saunagæsten skal føle sig godt tilpas
- Ved infusionen bør træskeens kapacitet **ikke** overstige 200 ml.
- Der må kun bruges vand fra vandhanen/drikkevand til påfyldningen.
- Der må kun anvendes duftstoffer, der er godkendt til dette formål, til påfyldningen. Følg anvisningerne på emballagen.

Vandets egenskaber	Virkning	Anbefaling
Humusindhold	Farve, smag, aflejringer	<12 mg/l
Jernindhold	Farve, lugt, smag, aflejringer	<0,2 mg/l
Vandhårdhed: De vigtigste stoffer er: Mangan (Mn) og kalk, dvs. calcium (Ca).	Aflejringer	Man: <0,05 mg/l Ca: <100 mg/l
Kloreret vand	Sundhedsskadeligt	Må ikke anvendes
Saltvand	Hurtig korrosion	Må ikke anvendes

6.6. Anbefalinger til sauna

Vejledning til brug af sauna

- Rens din krop inden du går i sauna.
- Bliv kun i saunaen, så længe det er behageligt.
- Glem al stress og slap af.
- Aftal med de andre brugere, hvornår der skal hældes vand på stenene.
- Den opvarmede hud bør afkøles i mellemtiden. Hvis det er muligt, kan du svømme i et køligt bassin eller tage en kold bruser.
- Vask dig efter saunaen.
- Hvil dig, indtil du føler dig afbalanceret.
- Drik helst klart vand eller en sodavand for at stabilisere væskebalancen.

Hygiejne i saunakabinen

- Brug håndklæder til at beskytte bænkene mod sved.
- Rengør bænke, sauna-vægge og sauna-gulv mindst hver sjette måned. Brug et rengøringsmiddel til saunaer og en børste.
- Tør støv og snavs af saunaovnen med en fugtig klud.
- Fjern kalkaflejringer fra ovnen med 10 % citronsyre.

7. Fejlfinding

Hvis der opstår fejl under brugen af produktet, skal du kontrollere følgende fejlårsager ved hjælp af nedenstående tabel. Hvis fejlen ikke kan afhjælpes, skal du kontakte kundeservice:

Fejl	Mulig årsag	Løsning
Saunaen ryster eller svinger	• Saunaen står på et ujævnt, løst underlag	• Placer saunaen på et plant, fast underlag
Der slipper varme ud af saunaen	• Døren er let åbnet	• Luk døren
Saunaovnen kan ikke tændes	• Ingen netspænding	• Sæt netkablet i • Kontroller sikringen eller fejlstrømsafbryderen på strømforsyningen • Hovedafbryderen til strømforsyningen er slukket
Saunaovnen slukker ikke	• Tidsuret står ikke præcist på "0" • Tidsuret er drejet ud over 0-positionen	• Indstil timeren præcist på "0" • Indstil timeren præcist på "0"
Saunaovnen fungerer ikke korrekt	• Overophedningsbeskyttelsen er udløst • Termostaten er ikke indstillet korrekt • Tidsuret står på "0"	• Kontakt kundeservice • Indstil temperaturen korrekt • Indstil timeren
Saunaovnen varmer ikke korrekt op	• Varmeelementerne er defekte • Temperaturen stiger ikke • Saunastenene ligger for tæt • Ventilationen er lukket	• Kontroller varmeelementerne • Hæv temperaturen • Stak saunastenene på ny, så luften kan cirkulere • Åbn ventilationen
Saunaovnen varmes hurtigt op, men saunastenene bliver ikke ordentligt varme. Vand løber ned bag saunastenene.	• Ventilationen er lukket • Termostaten regulerer temperaturen ned • Varmeeffekten er for høj	• Åbn ventilationen • Kontakt kundeservice • Kontakt kundeservice
Støj fra saunaen	• Saunasten og saunadele kan afgive støj, når de opvarmes eller afkøles. • Tidsuret tikker højt	• Ingen fejl • Ingen fejl

8. Vedligeholdelse og pleje

OBS! Alle vedligeholdelsesarbejder skal udføres af kvalificeret teknisk personale.

- Høj luftfugtighed i saunakabinen skader ikke træet.
- Saunakabinen skal udluftes godt efter saunaen, og der skal overholdes en passende tørrefase.
- Sprøjt træet (vægge og bænke) i saunakabinen med vand.
- Tør træoverflader af med en fugtig klud.
- Afhængigt af brugen skal sæderne behandles mindst 1 gang om året med fint sandpapir.
- Hvis bænkene er meget snavsede, kan de rengøres med en 3 % hydrogenperoxydopløsning.
- Hvis saunaens ydervægge er ridsede eller slidte, kan de behandles med møbelpolish, olie eller andre møbelplejemidler.
- Ridser eller skrammer i kabinen kan slibes væk.
- Nogle af saunastenene knækker naturligt under brug. Fyld saunaovnen op med nye saunasten.
- Fjern mindst en gang om året saunastenene og placér dem på ny. Fjern samtidig støv og små sten fra den nederste del af saunaovnen. Dette gør saunaen mere effektiv og forhindrer ovnen i at blive overophedet.



Desinfektionsmidler er stærkt ætsende!
Overhold anvisningerne fra producenten af rengørings- eller desinfektionsmidlet.
Bær beskyttelseshandsker under rengøringen.



OBS! Saunakabinen må **ikke** males, lakeres eller imprægneres indvendigt. Trædele (f.eks. bænke, beskyttelsesgitter osv.), der anvendes inde i saunakabinen, må heller ikke males, lakeres eller imprægneres. Disse overflader udvikler giftige gasser, når de opvarmes.

9. Demontering

9.1. Sikkerhedshenvisninger

Fare for personskade
Forkert håndtering ved demontering kan føre til personskader



- Frakobl produktet strømforsyningen inden demontering. Berøring med strømførende komponenter kan medføre elektrisk stød, hvilket kan føre til forbrændinger eller død.
- Produktet er tungt og har store dimensioner, og der kræves mindst 2 personer til demontering.
- Sikr produktet mod at falde ned, inden det demonteres.

Produktet skal demonteres i omvendt rækkefølge i forhold til monteringen. (**se afsnittet Montering**)

10. Bortskaffelsesanvisninger



- Bortskaf produktet og alle komponenter i overensstemmelse med lokale og landespecifikke bestemmelser for at undgå skader på miljøet.
- Vores emballage er fremstillet af miljøvenlige materialer. Disse kan genbruges og dermed tjene som værdifulde råvarer. Bortskaf emballagematerialet (kartoner, snavset emballage osv.) separat og korrekt i henhold til gældende nationale regler.
- Kontakt producenten, hvis du er i tvivl om bortskaffelsen.
- Du kan også få oplysninger om korrekt bortskaffelse hos de lokale affaldscentre.

11. Elektrisk og elektronisk udstyr – information til private husholdninger

Loven om elektrisk og elektronisk udstyr (ElektroG) indeholder en række krav til håndtering af elektrisk og elektronisk udstyr. De vigtigste er samlet her.

1. Separat indsamling af udtjente apparater

Elektrisk og elektronisk udstyr, der er blevet til affald, betegnes som udtjent udstyr. Ejere af udtjent udstyr skal aflevere det separat fra usorteret husholdningsaffald. Du skal adskille gamle batterier og akkumulatorer, der ikke er indkapslet i det gamle apparat, samt lamper, der kan fjernes fra det gamle apparat uden at ødelægge det, fra det gamle apparat på en skånsom måde, inden du afleverer det på en indsamlingsplads. Adskil gamle apparater for at gøre dem klar til genbrug.

2. Muligheder for aflevering af udtjente apparater

Ejere af udtjente apparater fra private husholdninger kan aflevere disse på indsamlingsstederne hos de offentlige affaldshåndteringsvirksomheder eller på de returneringssteder, der er oprettet af producenter eller forhandlere i henhold til Elektro G. En onlineoversigt over indsamlings- og returneringsstederne findes på hjemmesiden: https://www.stiftung-ear.de eller https://www.take-e-back.de.

3. Bemærkning om databeskyttelse

Gamle apparater indeholder ofte følsomme personoplysninger. Dette gælder især for informations- og telekommunikationsteknologi såsom computere og smartphones. Vær opmærksom på, at det er den enkelte slutbruger, der er ansvarlig for at slette dataene på de gamle apparater, der skal bortskaffes.

4. Forhandleres returneringspligt

Forhandlere med et salgsareal for elektrisk og elektronisk udstyr på mindst 400 m^2 samt forhandlere af fødevarer med et samlet salgsareal på mindst 800 m^2 , der flere gange i løbet af et kalenderår eller permanent tilbyder og markedsfører elektrisk og elektronisk udstyr, er forpligtet til

- ved aflevering af et nyt elektrisk eller elektronisk apparat til en slutbruger at tage et gammelt apparat af samme type, som i det væsentlige har de samme funktioner som det nye apparat, tilbage uden beregning på afleveringsstedet eller i umiddelbar nærhed heraf og
- på slutbrugerens anmodning at tage imod udtjente apparater, der ikke er større end 25 cm i nogen af deres ydre dimensioner, i detailforretningen eller i umiddelbar nærhed heraf uden beregning; tilbagetagelsen må ikke være betinget af køb af et elektrisk eller elektronisk apparat og er begrænset til tre udtjente apparater pr. apparattype.

5. Betydningen af symbolet "gennemstreget skraldespand"



Symbolet med en overstreget skraldespand, der regelmæssigt er afbildet på elektrisk og elektronisk udstyr, angiver, at det pågældende udstyr ved udløb af dets levetid skal indsamles separat fra usorteret husholdningsaffald.

- Producentens registreringsnummer
- Som producent i henhold til ElektroG er vi registreret hos den ansvarlige Stiftung Elektro-Altgeräte Register (Nordostpark 72, 90411 Nürnberg) under følgende registreringsnummer: WEEE-Reg.-Nr. DE86467979

Home Deluxe GmbH
Schanzeweg 2
32312 Lübbecke
Tyskland
Tlf.: +49 (0)5743 6181-0
www.home-deluxe-gmbh.de

GA-508-00-ARUNA_L
2025/11